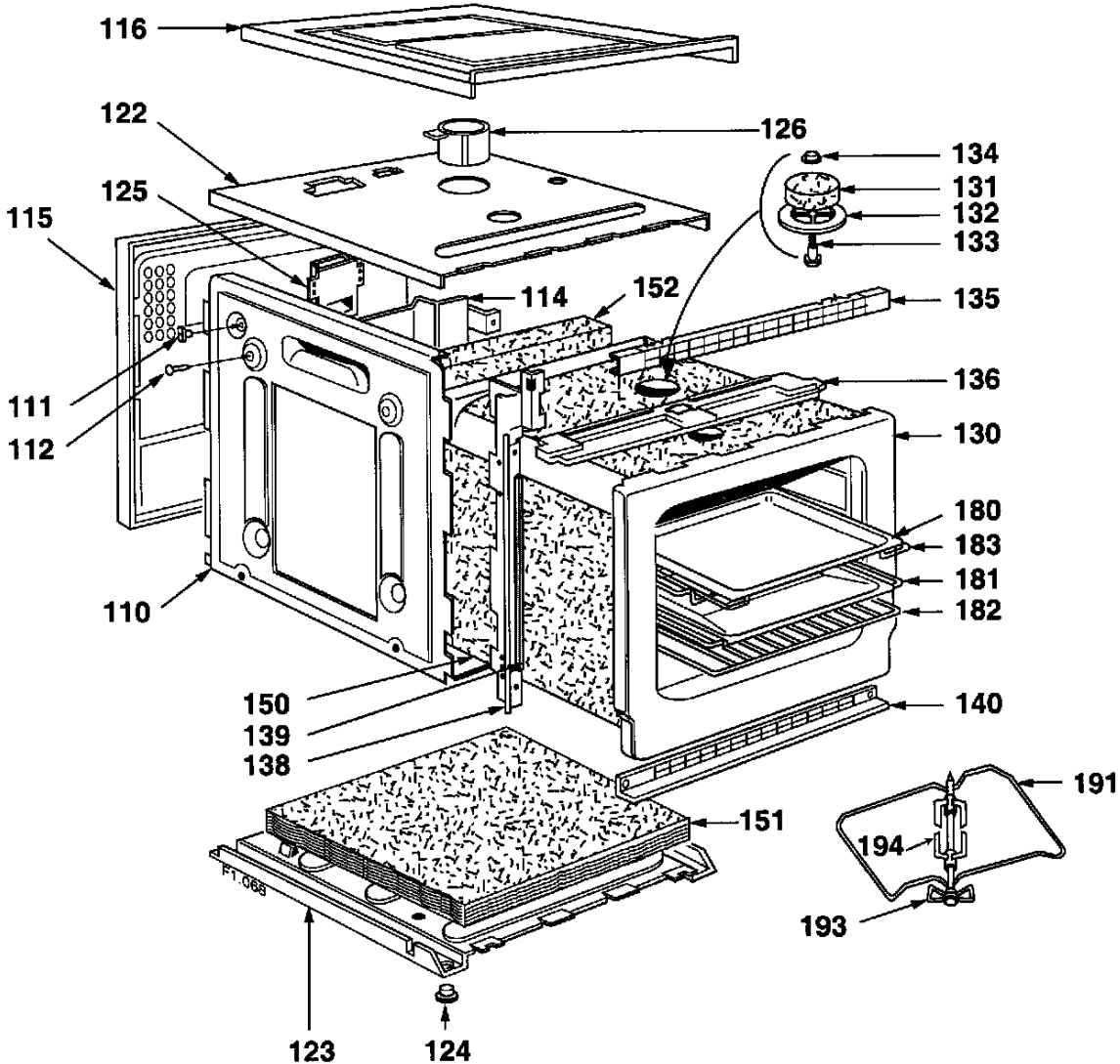
116
122
126
134
131
132
133
125
115
114
152
135
111
112
136
130
180
183
181
182
110
150
139
138
140
191
151
194
193
F1.068
123
124

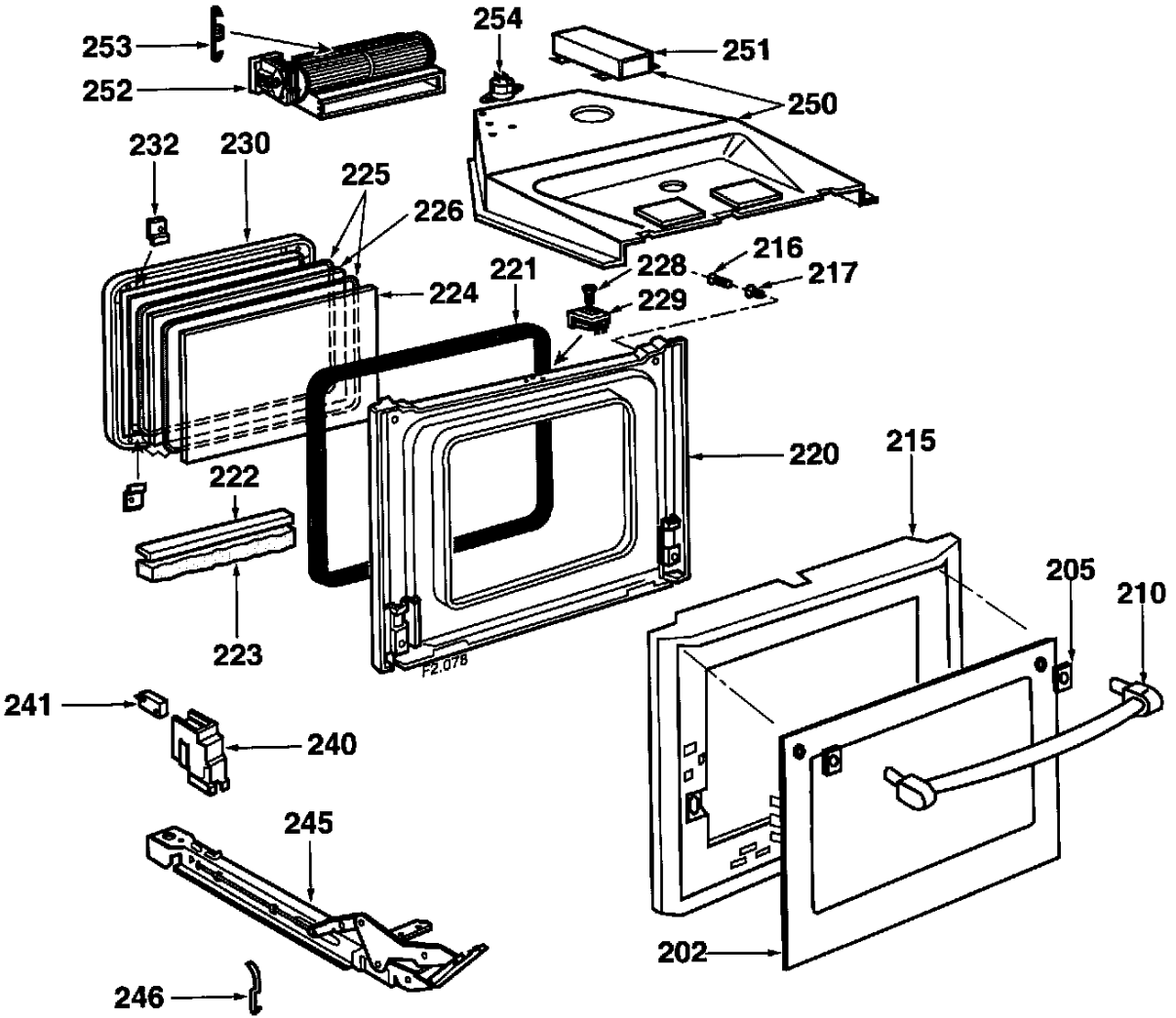
253
252
254
251
250
232
230
225
226
216
228
217
221
224
229
220
215
222
205
210
223
F2.078
241
240
245
202
246

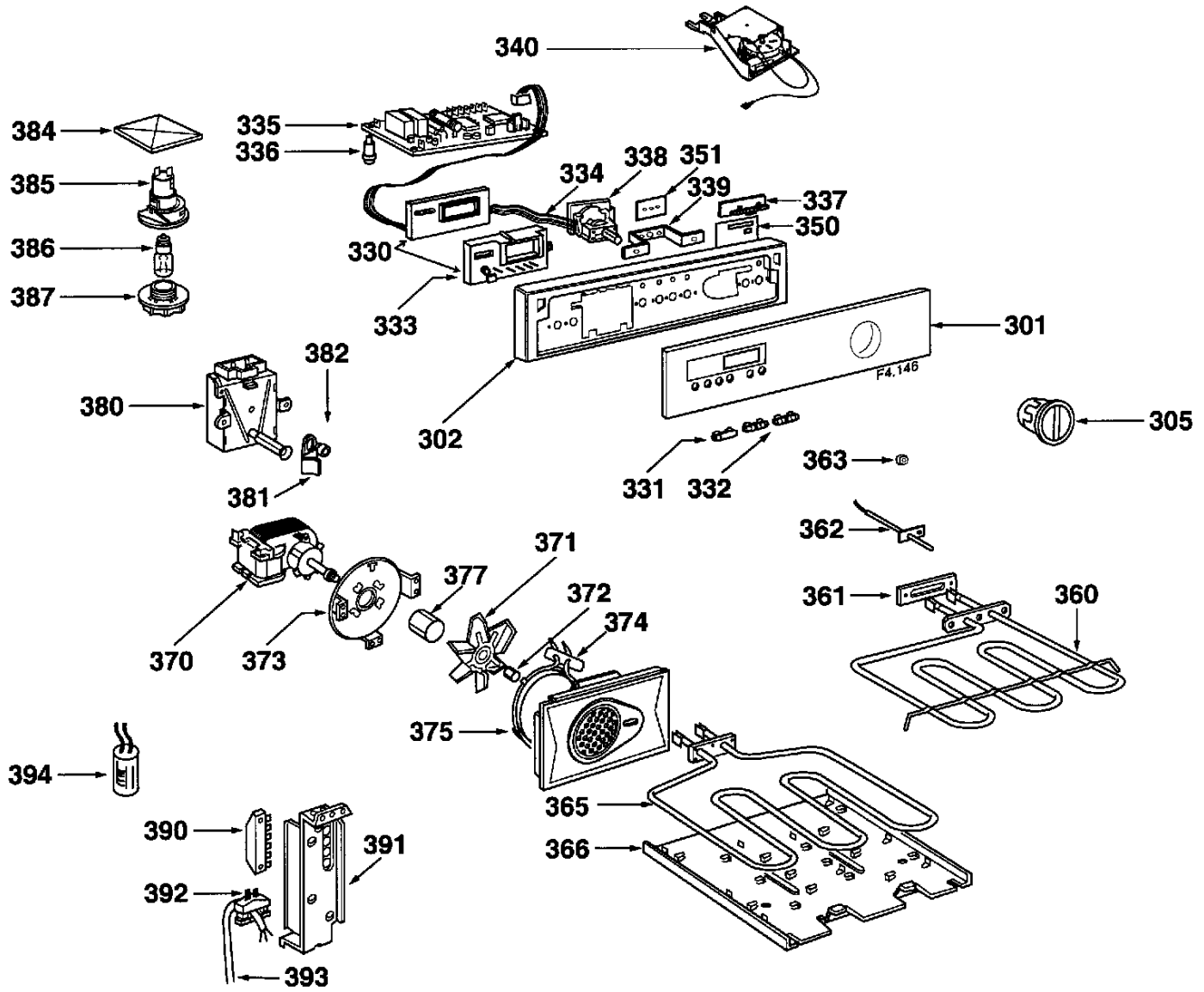
340
384
335
336
385
338
351
334
339
337
350
386
330
387
333
301
382
380
302
F4.146
305
331
332
363
381
362
371
377
361
360
372
374
370
373
375
394
365
390
391
366
392
393